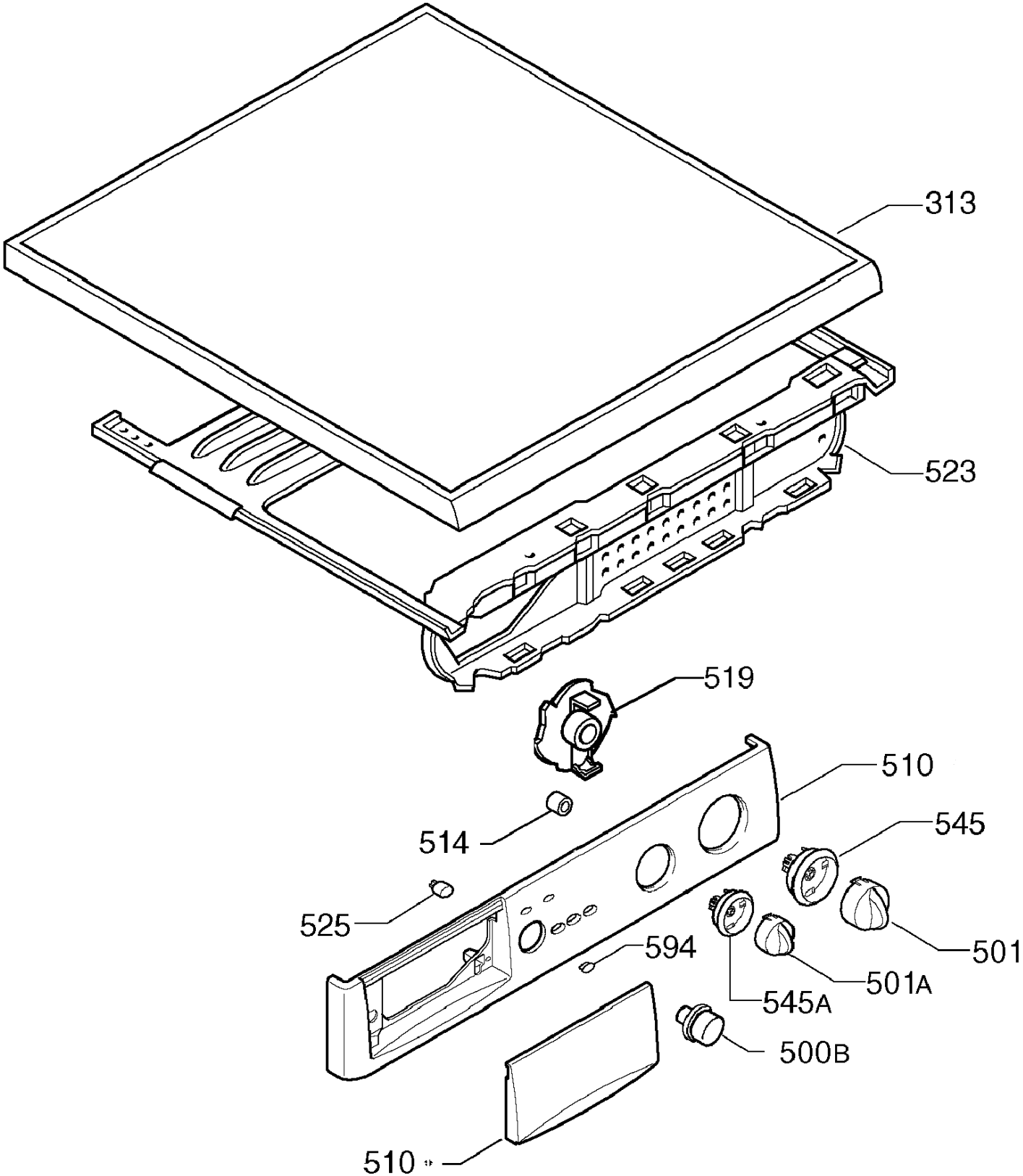
313
523
519
510
514
545
525
594
501
501A
545A
500B
510

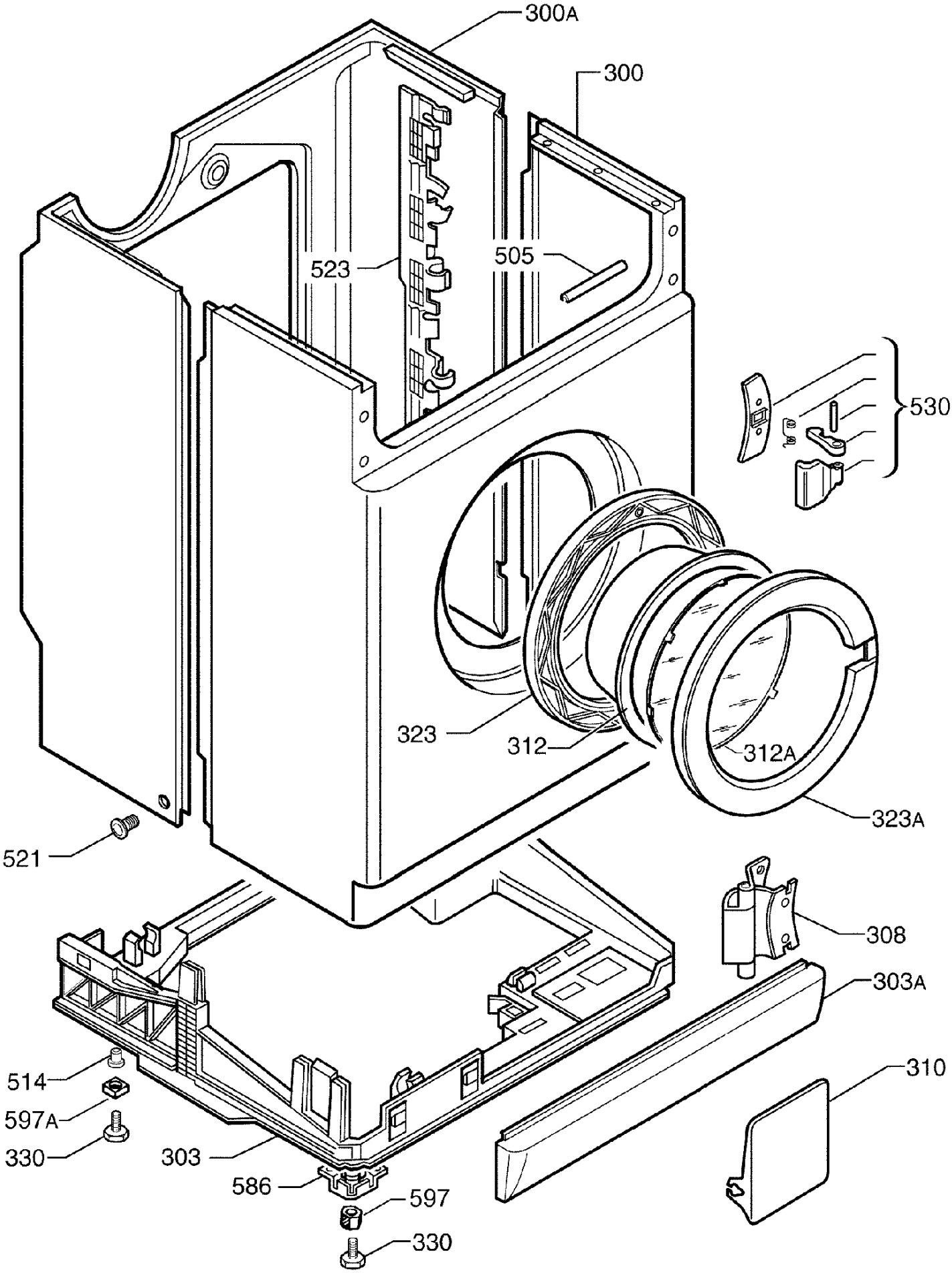
300A
300
523
505
530
323
312
312A
323A
521
308
303A
514
597A
330
303
586
597
330
310

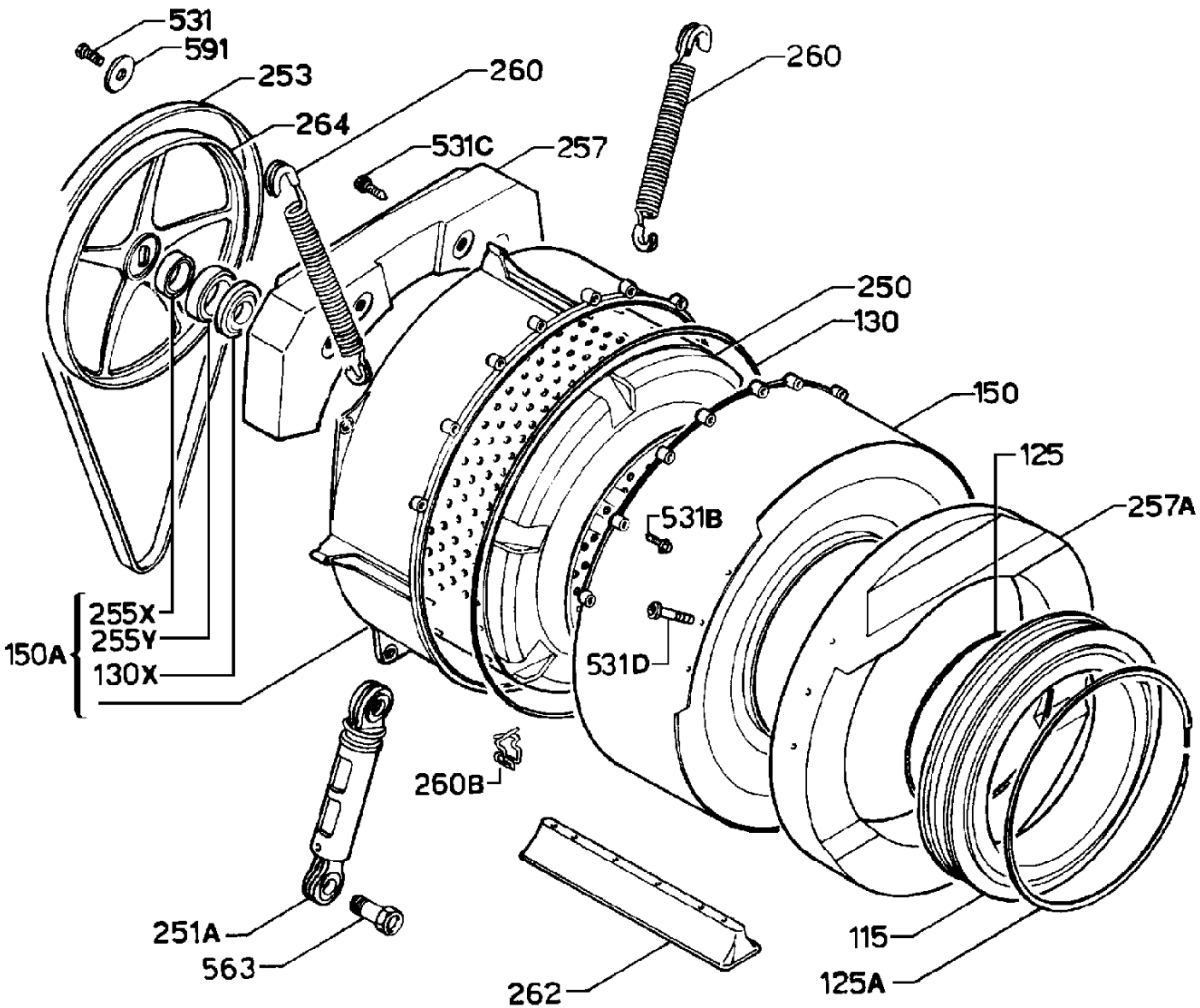
531
591
253
264
260
531C
257
260
250
130
150
125
257A
531B
531D
150A
255X
255Y
130X
260B
251A
563
262
115
125A

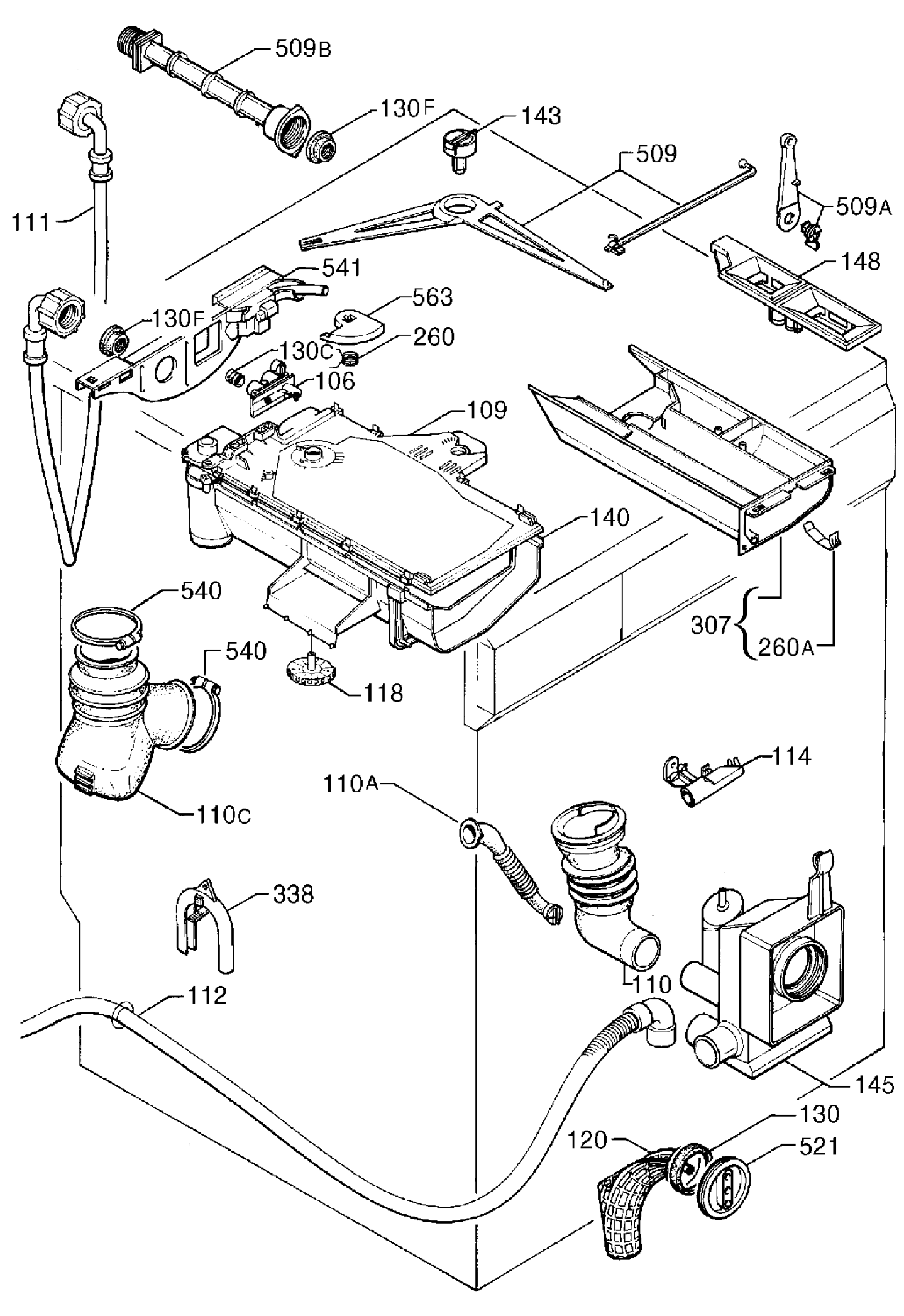
509B
130F
143
509
509A
111
148
541
563
130F
260
130C
106
109
140
540
540
307
260A
118
114
110A
110C
338
110
112
145
130
120
521

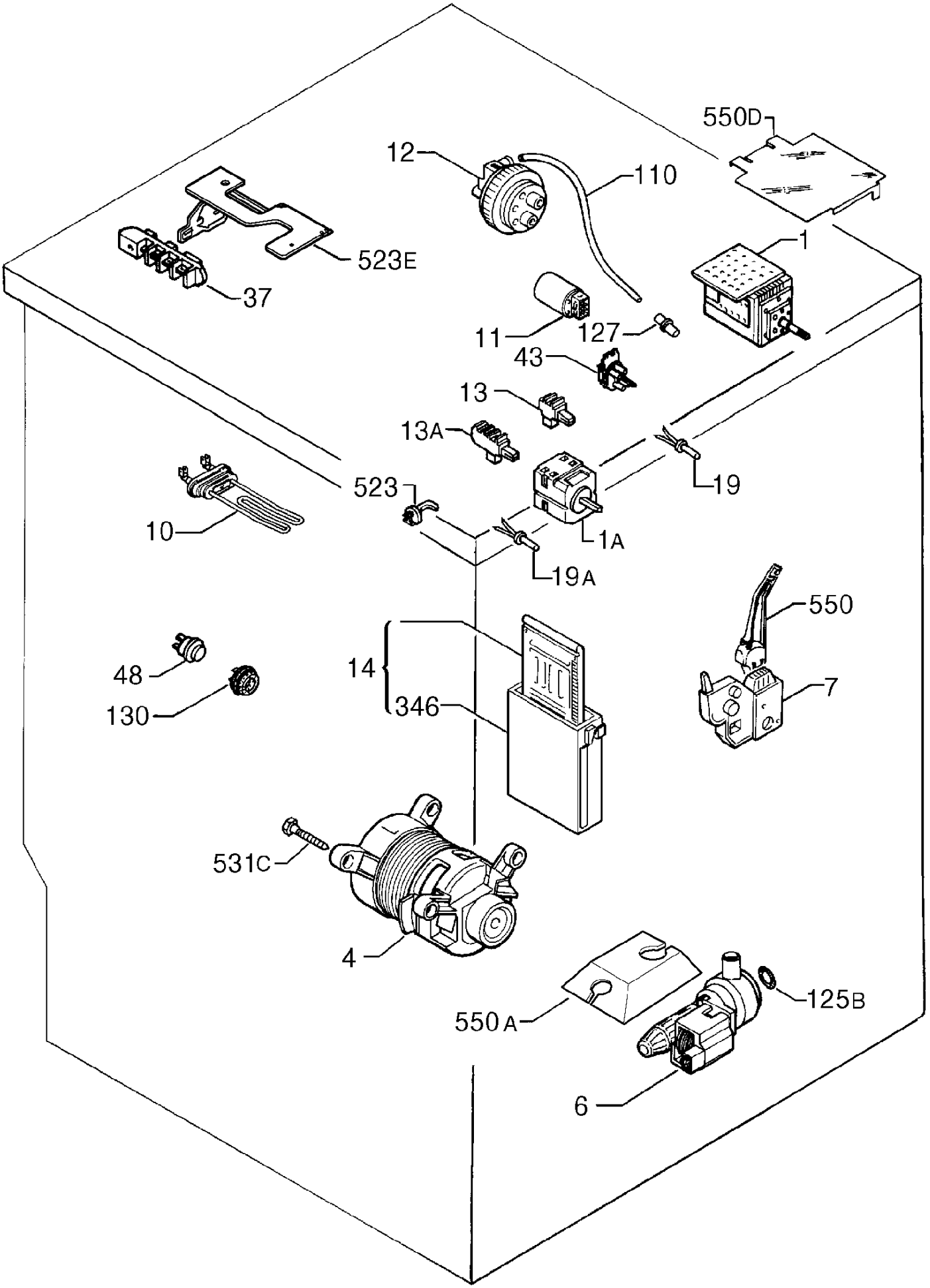
550D
12
110
523E
1
37
11
127
43
13
13A
19
523
10
1A
19A
550
48
14
7
130
346
531C
4
550A
125B
6

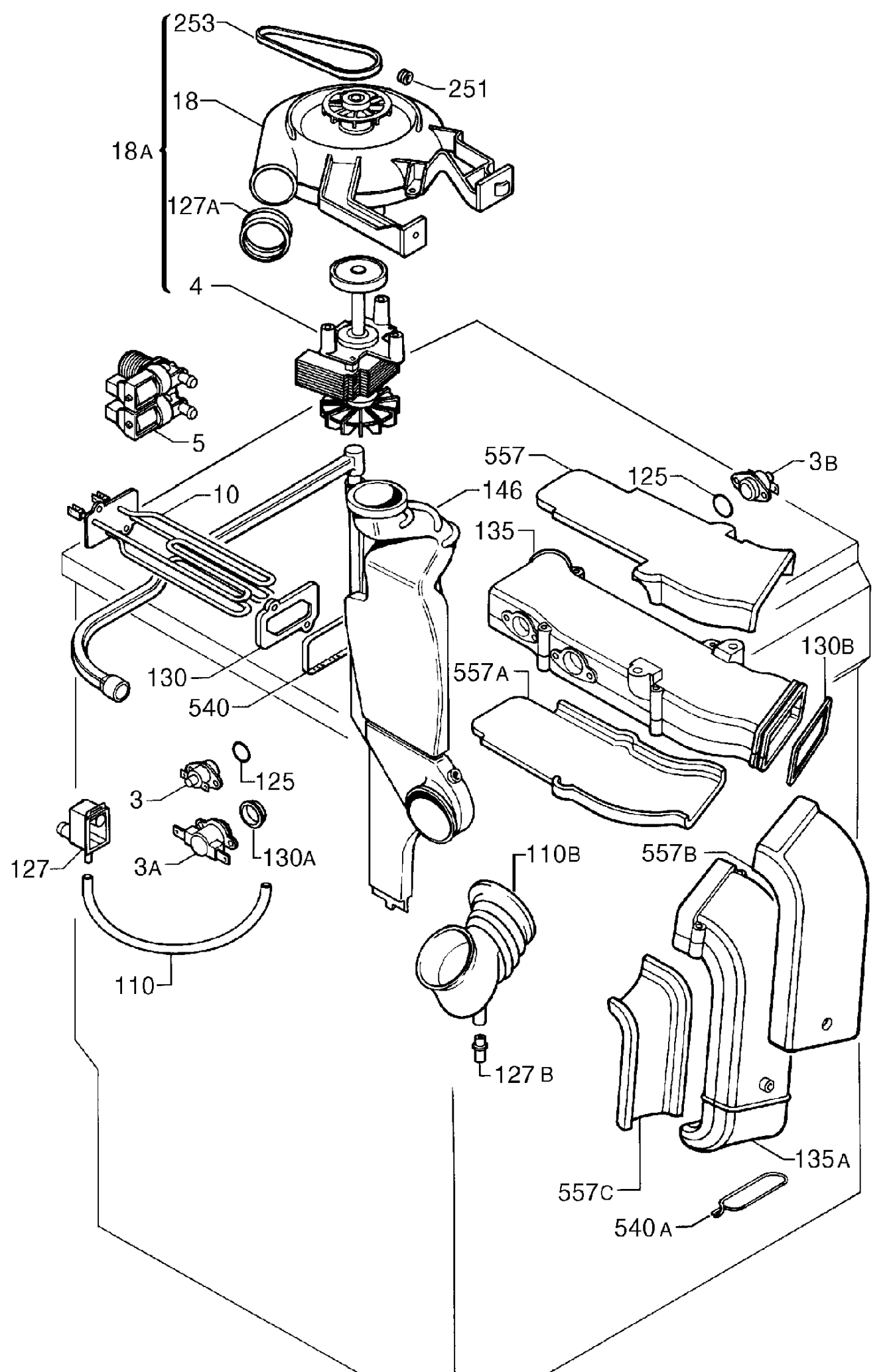
253
251
18
18A
127A
4
5
10
146
557
125
3B
135
130B
557A
130
540
125
3
127
3A
130A
110B
557B
110
127 B
135A
557C
540 A